Serie 4, Vrijstaande vriezer, 186.2 x 69.5 cm, Wit
GSN56VWCG

Vrijstaande vrieskast met Total No Frost voor nooit meer handmatig ontdooien, een ruime inhoud, stille werking en flexibele deurvakken voor hoge verpakkingen.

- **XXL Capacity**: onze grootste inhoud ooit voor een ééndeurs model, met veel meer ruimte vanbinnen.
- **Total NoFrost**: nooit meer de vriezer ontdooien en handmatig schoonmaken.
- **Glossy White Backwall**: strak en helder design, eenvoudig te reinigen.
- **FlexDoor**: stel je verstelbare deurvakken in om je diepvriesproducten te organiseren.
- **Energie-efficiëntieklasse C**: minder energieverbruik.

Technische Data

Energieklasse[1]:	C
Gemiddeld energieverbruik[2]:	201 kWh/jaar
Volume vriesgedeelte:	471 l
Geluidsniveau:	35 dB(A) re 1 pW
Geluidsniveauklasse:	B
Thermometer in display vriezer:	-
Productcategorie:	Vrieskast
Inbouw/vrijstaand:	Vrijstaand
No Frost:	-
Hoogte:	1862 mm
Breedte:	695 mm
Diepte:	755 mm
Inbouwafmetingen (hxbxd):	GENERAL.N_A mm
Afmetingen inclusief verpakking (hxbxd):	1940x760x880 mm
Nettogewicht:	97.2 kg
Brutogewicht:	103.5 kg
Minimale smeltveiligheid:	GENERAL.N_A A
Frequentie:	50 Hz
Lengte elektriciteitssnoer:	230 cm
Draairichting deur:	Rechts, verwisselbaar
Kleur behuizing:	Wit
Alarm bij storing:	Optisch en akoestisch
Kinderslot:	Nee
Aantal vrieslades:	5
Aantal vriesvakken met klep:	0
EAN-code:	4242005537327
Merk:	Bosch
Productnaam:	GSN56VWCG
Productcategorie:	Vrieskast
Meegeleverde toebehoren:	1 x Ijsblokjesschaal

4 242005 537327

[1] Energie-efficiëntieklasse schaal van A tot G

[2] Gebaseerd op de resultaten van de standaard 24-uurs test. Het daadwerkelijke verbruik is afhankelijk van het gebruik en de positie van het apparaat.

Serie 4, Vrijstaande vriezer, 186.2 x 69.5 cm, Wit
GSN56VWCG

Vrijstaande vrieskast met Total No Frost voor nooit meer handmatig ontdooien, een ruime inhoud, stille werking en flexibele deurvakken voor hoge verpakkingen.

Hoogtepunten
- Afmetingen apparaat (hxbxd): 1862x695x755 mm
- Energieklasse[1]: C
- No Frost
- Volume vriesgedeelte: 471 l
- Geluidsniveau: 35 dB(A) re 1 pW
- Max. bewaarduur bij stroomuitval: 21 uur
- Vriescapaciteit: 27,0 kg/24u
- Lijst van waarschuwingen: Deur open vriesvak, Temperatuurstijging

Algemeen
- Kleur: Wit
- Kleur behuizing: Wit
- Draairichting deur: Rechts, verwisselbaar
- Type deurgreep: Extern
- No Frost: No Frost
- Dispenser: -
- Soort bedieningselementen: Knop, Via app
- Energieklasse[2]: C
- Gemiddeld energieverbruik[3]: 201 kWh/jaar
- Volume vriesgedeelte: 471 l
- Geluidsniveau: 35 dB(A) re 1 pW
- Geluidsniveauklasse: B
- Klimaatklasse: Gematigd N (+16°C tot 32°C), Subtropisch ST (+16°C tot 38°C), Tropisch T (+16°C tot 43°C), Uitgebreid gematigd SN (+10°C tot 32°C)
- Meegeleverde toebehoren: 1 x Ijsblokjesschaal

Afmetingen en gewicht
- Afmetingen apparaat (hxbxd): 1862x695x755 mm
- Afmetingen inclusief verpakking (hxbxd): 1940x760x880 mm
- Nisdiepte: 700 mm
- Nettogewicht: 97,2 kg
- Brutogewicht: 103,5 kg
- Lengte elektriciteitssnoer: 230 cm

Specifieke functies
- Total No Frost
- Flex Door
- BigBox
- SuperVriezen
- Bedieningsdisplay: Digitale indicatie
- Lijst van waarschuwingen: Deur open vriesvak, Temperatuurstijging
- Ledverlichting
- Zeer stille werking

Vriezen
- Max. bewaarduur bij stroomuitval: 21 uur
- Aantal vrieslades: 5
- Aantal vriesvakken met klep: 0
- Aantal vormpjes voor ijsblokjes: 1
- Aantal deurvakken vriezer: 3

Connectiviteit
- Home Connect[4], [5]
- Home Connect toepassingen: Bediening op afstand, Remote Diagnostics

[1] Energie-efficiëntieklasse schaal van A tot G

[2] Energie-efficiëntieklasse schaal van A tot G

[3] Gebaseerd op de resultaten van de standaard 24-uurs test. Het daadwerkelijke verbruik is afhankelijk van het gebruik en de positie van het apparaat.

[4] Van tijd tot tijd bieden we updates om de functionaliteiten van je aangesloten huishoudelijke apparaat te behouden (met name beveiligingsupdates). Dergelijke updates ken je van je smartphone. Als je geïnformeerd wilt worden wanneer er een update gereed is voor je Home Connect-apparaat, ga je als volgt te werk: Download de Home Connect-app en registreer en verbind het apparaat in de app. Meer informatie is dan beschikbaar in de Home Connect-app.

[5] Sommige van de weergegeven functies zijn alleen toegankelijk als het apparaat via internet verbonden is met een Home Connect-account en een SingleKey ID-account. Home Connect is een dienst van Home Connect GmbH. Ga voor meer informatie over Home Connect naar www.home-connect.com.

Serie 4, Vrijstaande vriezer, 186.2 x 69.5 cm, Wit
GSN56VWCG

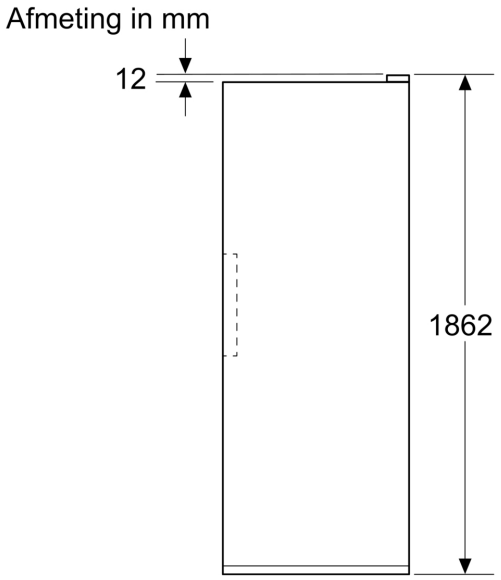

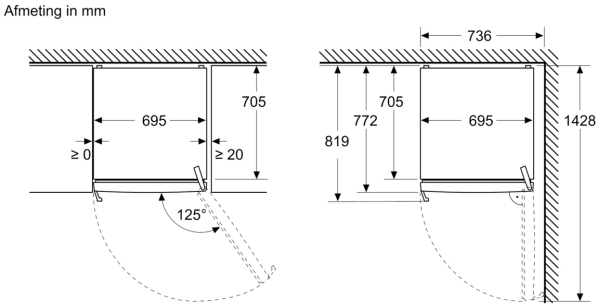

A: Luchtafvoeropening ≥ 200 cm²

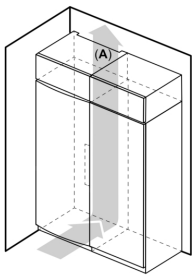
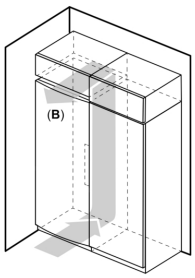
B: Luchtafvoeropening ≥ 200 cm²