

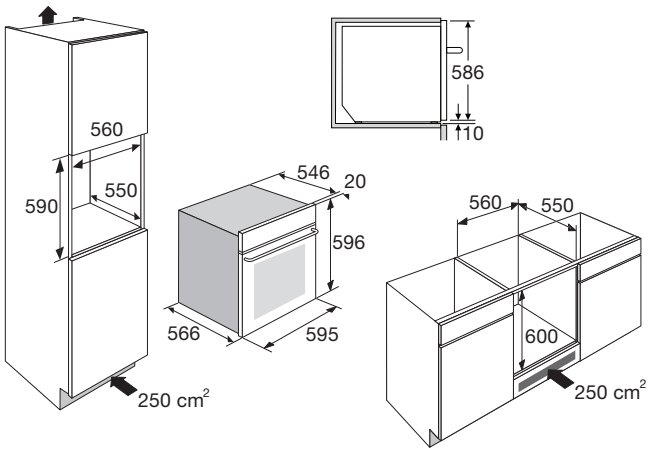

Oven met magnetronfunctie

MO716GLS (nis 60 cm)

Zwart glas design
Het glas design in combinatie met de matzwarte handgreep en knoppen geeft deze oven een moderne look.

Magnetronfunctie
Het beste van 2 werelden; een ruime oven met veel functies in combinatie met een 800W magnetronfunctie met 5 standen en 3 combinatiestanden.

Turbo hetelucht
De ventilator in de oven heeft een eigen verwarmingselement, dat is turbo-hetelucht. Hiermee verwarmt de oven je gerechten sneller en gelijkmatiger en kun je op meerdere niveaus tegelijk bakken.

Bediening
Eenvoudige bediening met knoppen en kleuren TFT-display voor het duidelijk aflezen van functie, tijd en temperatuur weergave.

AirFry
Met het speciale AirFry menu, de automatische AirFry programma's en de meegeleverde RVS AirFry bakmand maak je snel de perfecte snack klaar.

Specificaties
- zwart glas design
- inhoud 70 liter
- 5 insteekniveaus met zijrekjes
- 13 ovenfuncties
- 5 magnetronstanden met snelstart
- 26 automatische programma's
- 3 combinatiestanden
- multifunctionele oven met turbo hetelucht en een oventemperatuur van 30 - 250 °C
- geschikt voor onderbouw

Gebruikersgemak
- bediening d.m.v. full touch control en draaiknop
- TFT display met functie, tijd en temperatuur weergave
- digitale timer met uitschakelfunctie
- speciale functies waaronder StepBake en snel voorverwarmen
- binnenruimte uitgevoerd in easy clean emaille
- LED verlichting in binnenruimte
- kinderslot
- klapdeur uitgevoerd in driedubbel glas
- uitneembare binnenruit voor extra schoonmaakgemak
- geen draaiplateau; meer ruimte voor ovenschalen
- standaard meegeleverd: 1 grillrooster, 1 geëmailleerde bakplaat

Technische specificaties
- inbouwmaten (hxbxd) 600 x 560 x 550 mm
- aansluitwaarde 2880 W
- magnetronvermogen 80 - 800 W
- grill 2200 W
- hetelucht 1750 W
- bovenwarmte 1000 W
- onderwarmte 900 W

MO716GLS

EAN nr: 8715393416681

sinds 1856.